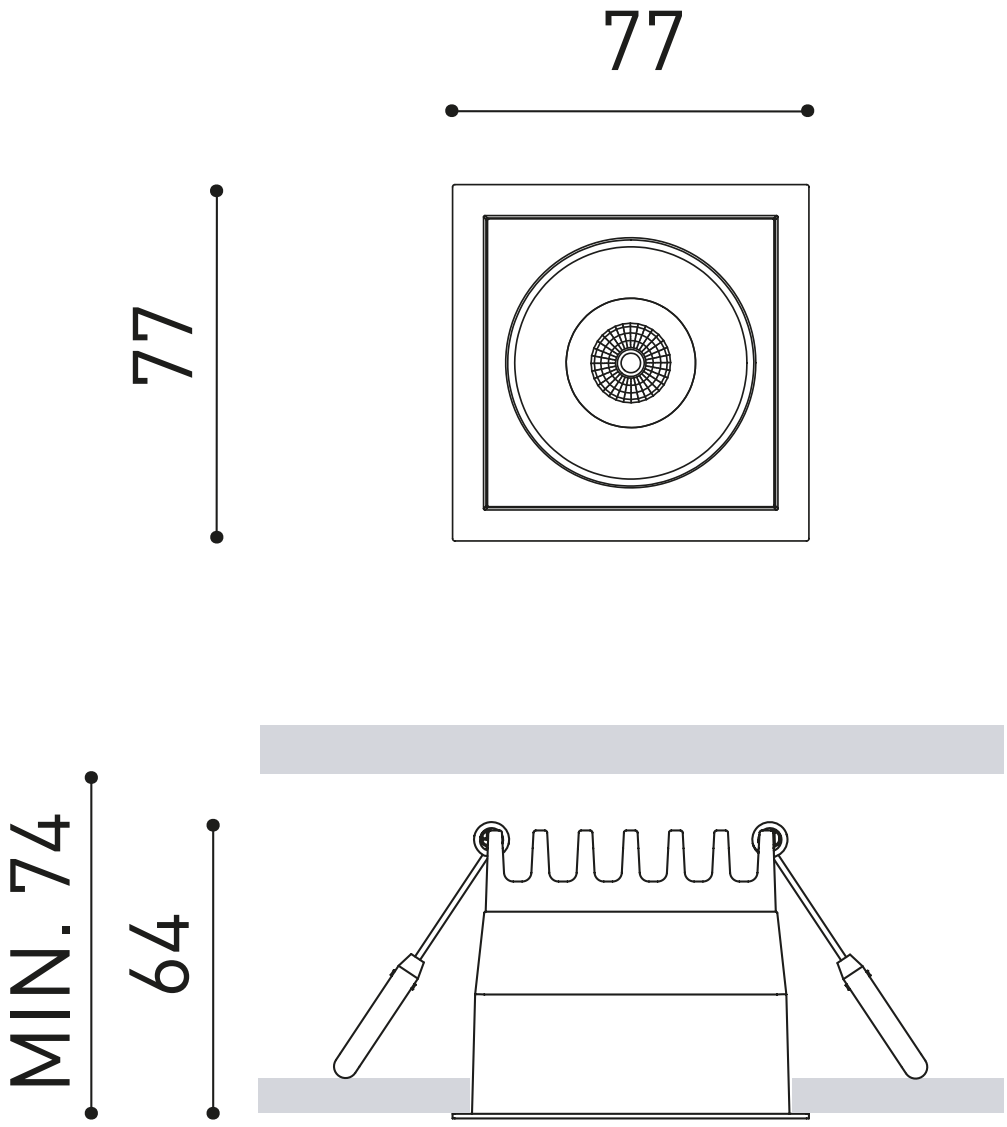
77
77
MIN. 74
64